POHLED ZÁPADNÍ

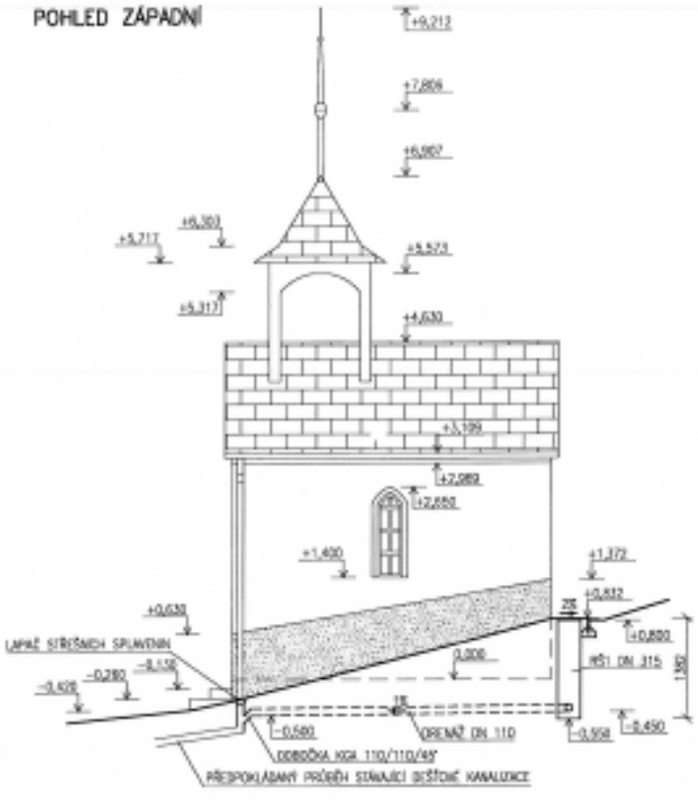

POHLED JIŽNÍ

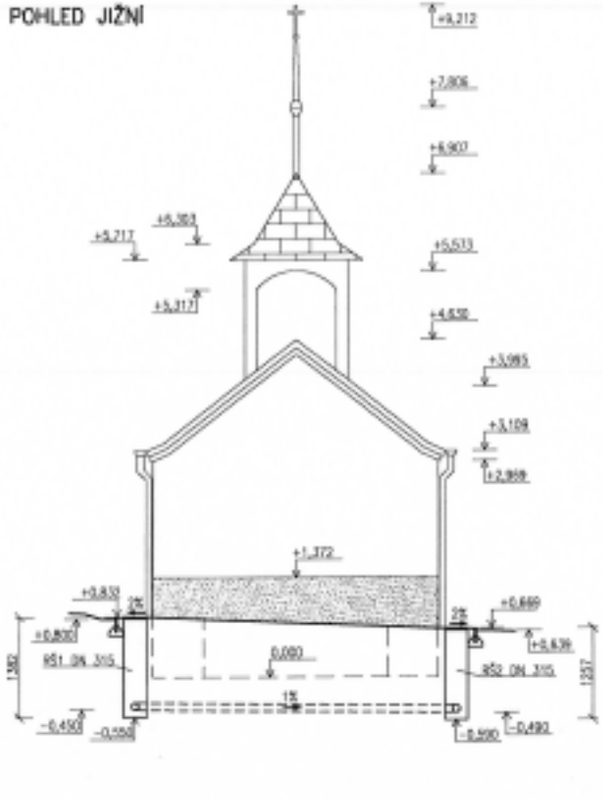

POHLED VÝCHODNÍ

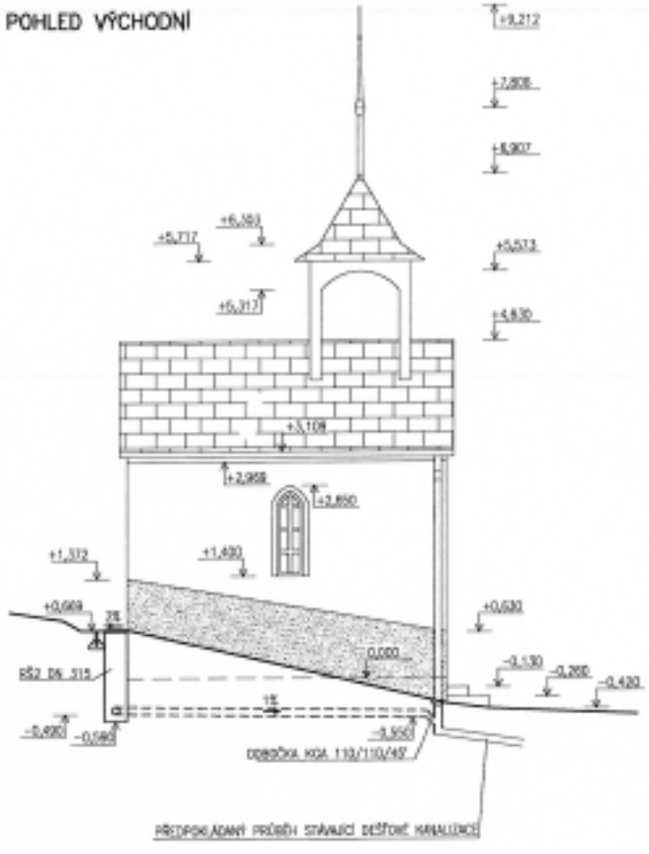

DETAIL PROVEDENÍ DRENÁŽE M 1:10

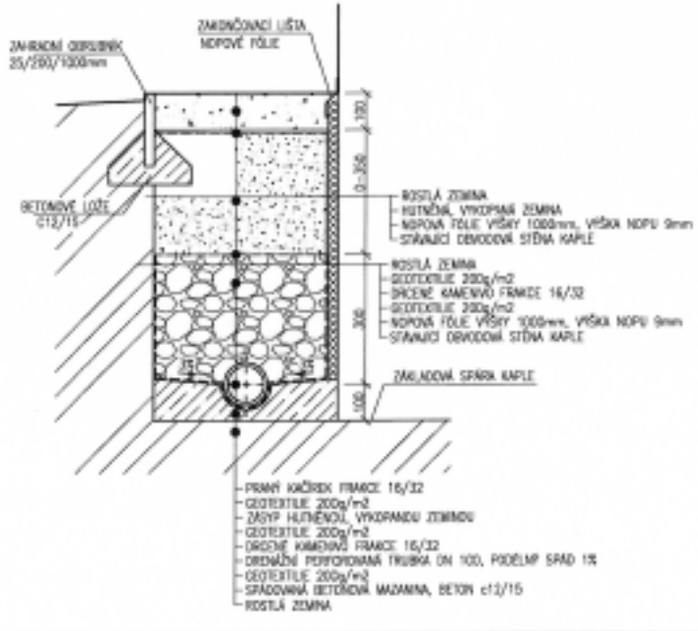

POZNÁMKA:

- ULOŽENÍ DRENÁŽNÍHO POTRUBÍ ZAŠTOVNĚNO NA OSU
- PODÉLNÝ SPÁD DRENÁŽNÍHO POTRUBÍ 1%
- NAPOJENÍ DRENÁŽE NA STÁVAJÍCÍ DEŠŤOVOU KANALIZACI POMOCÍ SYSTÉMOVÉ ODBOČKY KGA 110/110/45°
- SYSTÉMOVÁ ODBOČKA BUDE VLOŽENA POD NOVĚ OSAZENÝM LAPAČEM STŘEŠNÍCH SPLAVENIN NA SMĚSNÉM PŘÍPOJOVACÍM POTRUBÍ
- REVIZNÍ ŠACHTY DN 315 DRENÁŽNÍHO SYSTÉMU KRYTY PLASTOVÝM POKLOPEM RNPP 315/1,5t

OBEC BOUSÍN

ING. MARTIN SLOUPEK

OBNOVA KAPLE REPECHY

DRENÁŽNÍ SYSTÉM – POHLEDY

1:50

D.06

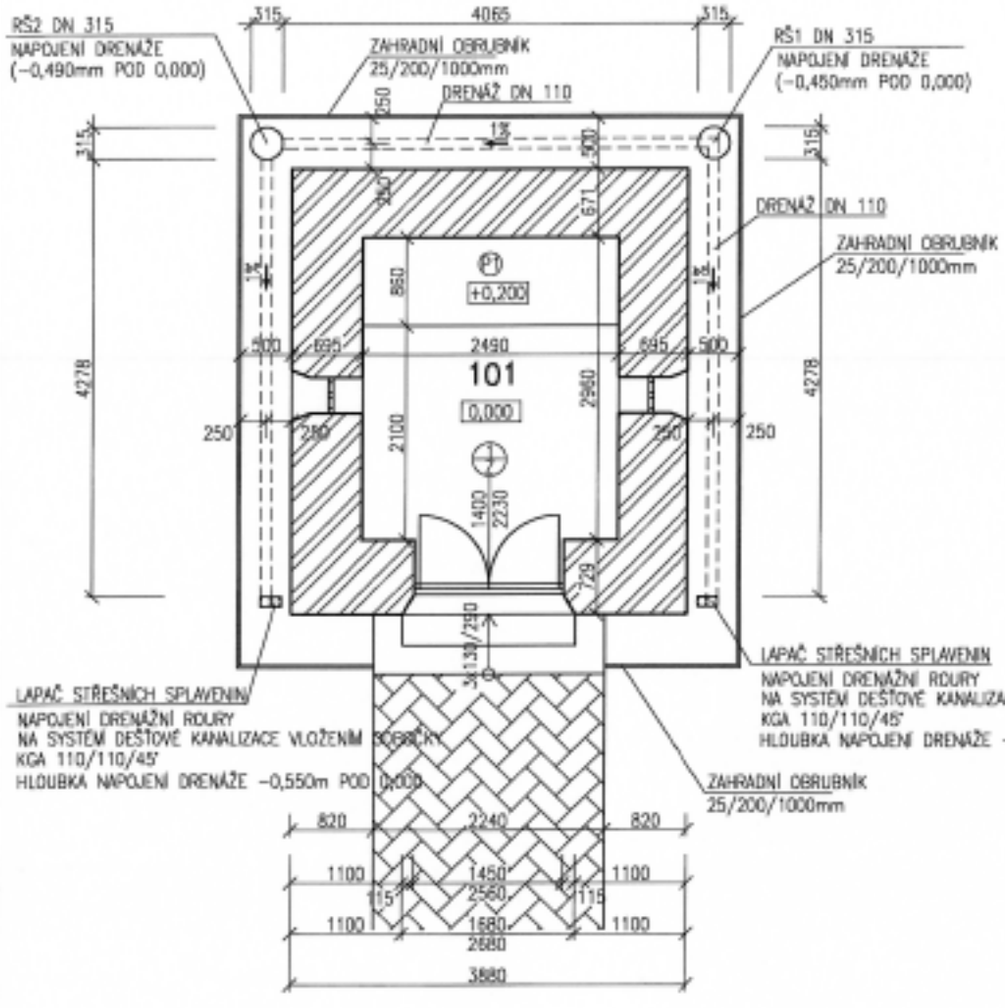

DETAIL PROVEDENÍ DRENÁŽE M 1:10

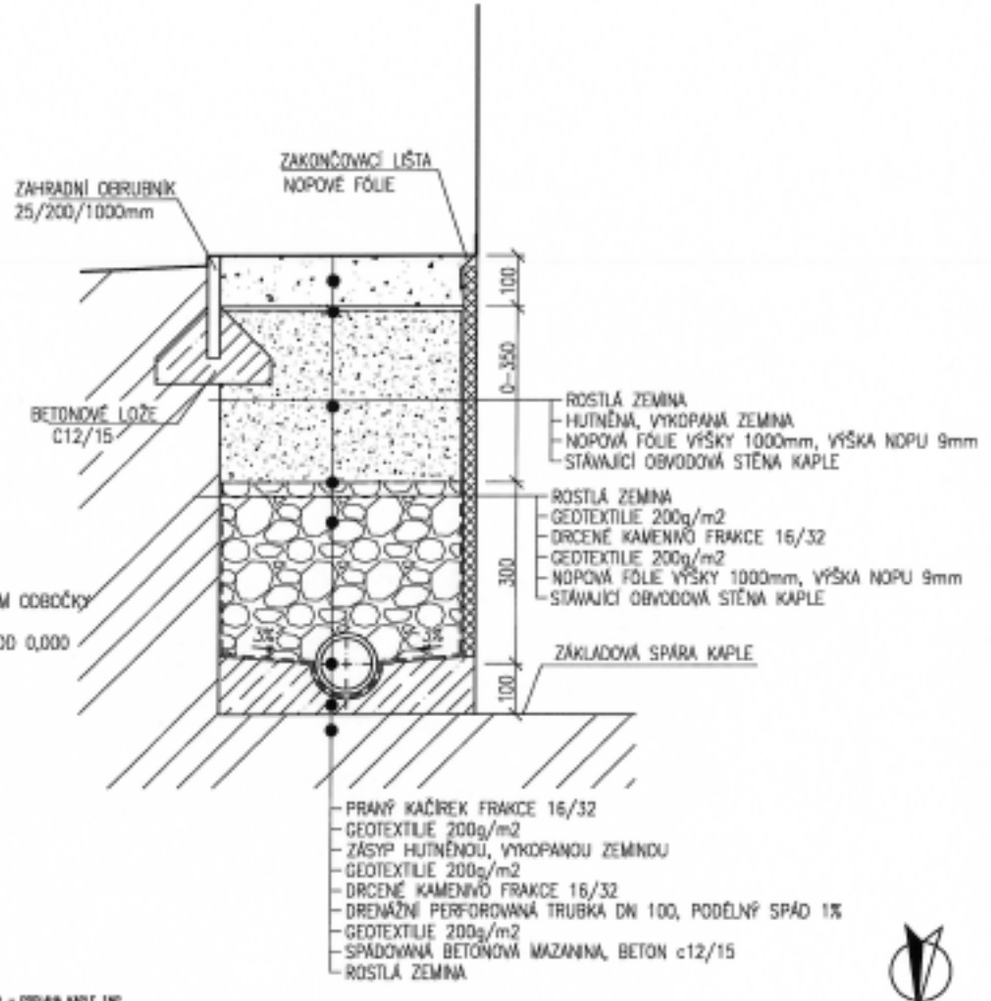

POZNÁMKA:

- ULOŽENÍ DRENÁŽNÍHO POTRUBÍ ZAKÓTOVÁNO NA OSU
- PODÉLNÝ SPÁD DRENÁŽNÍHO POTRUBÍ 1%
- NAPOJENÍ DRENÁŽE NA STÁVAJÍCÍ DEŠŤOVOU KANALIZACI POMOCÍ SYSTÉMOVÉ ODBOČKY KGA 110/110/45°
- SYSTÉMOVÁ ODBOČKA BUDE VLOŽENA POD NOVĚ OSAZENÝM LAPAČEM STŘEŠNÍCH SPLAVENIN NA SVISLÉM PŘIPOJOVACÍM POTRUBÍ
- REVIZNÍ ŠACHTY DN 315 DRENÁŽNÍHO SYSTÉMU KRYTY PLASTOVÝM POKLOPEM RVPP 315/1,5t

OBEC BOUSÍN

ZÁKLADNÍ SOUŘADNICOVÝ SYSTÉM: S-JTSK
SOUŘADNÝ SYSTÉM: JTSK
VÝŠKOVÝ SYSTÉM: Bpv
KOTOVÁNO V SOUŘADNICÍCH ROZVĚRECH BEZ POVRCHOVÝCH ÚPRAV. DOKUMENTACE PRO STAVEBNÍ POVOLENÍ

AUTORSKÁ PRÁVA

AUTORIZOVAL:	ING. MARTIN SLOUKA, ROZSTŘEDY 74, 756 62 (ČKAIT 1302049)
VYPRACOVAL:	ING. PETR KRAJÍČ, ROZSTŘEDY 530, 756 62
ZODP. PROJEKTANT:	ING. PETR KRAJÍČ, ROZSTŘEDY 530, 756 62
KONTROLOVAL:	ING. MARTIN SLOUKA, ROZSTŘEDY 74, 756 62 (ČKAIT 1302049)

ING. MARTIN SLOUKA

AUTORIZOVANÝ INŽENÝR PRO PROJEKTOVÁNÍ VODOVODŮ A KANALIZACÍ, PROJEKTOVÁNÍ VODNÍCH DĚL

ROZSTŘEDY 74, 756 62 ROZSTŘEDY

TEL.: 603 481 [illegible]

E-MAIL: [illegible]

HLAVNÍ PROJEKTU:

OBNOVA KAPLE REPECHY

PČ. st. 74 K.Ú. REPECHY

INVESTOR:	OBEC BOUSÍN, BOUSÍN 47, 756 61 BOUSÍN
MAJETEK:	OBEC BOUSÍN, BOUSÍN 47, 756 61 BOUSÍN

PROFESE: ARCHITEKTONICKO STAVEBNÍ

DATUM: Červenec 2019

FORMÁT: A4

STUPEŇ: DSP

ZAK. ČÍSLO: 1107

NÁZEV VÝKRESU:

DRENÁŽNÍ SYSTÉM – PŮDORYS

MĚŘÍTKO: 1: 50

OBLIST VÝKRESU: D.05

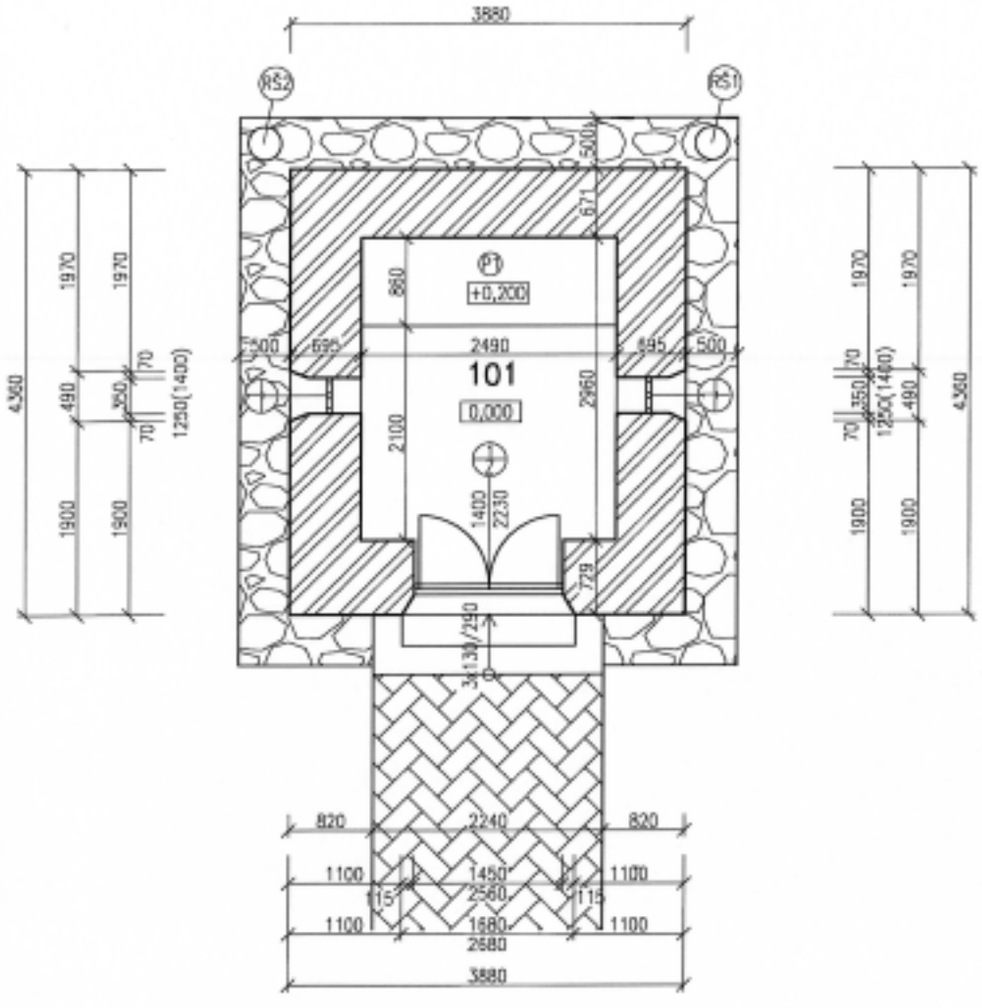

LEGENDA MÍSTNOSTÍ

OZNAČ. MÍSTNOSTI	ÚČEL MÍSTNOSTI	PLOCHA [m²]	PODLAHA	POVRCHY, STĚNY	STROPNÍ KONSTR. – KLENBA
101	KAPLE	7,99	TERACOVÁ DLAŽBA DO BETONOVÉHO LOŽE	VNITŘNÍ OMÍTKA ŠTUKOVÁ TŘÍVRSTVÁ VÁPENOCEMENTOVÁ HLADKÁ	VNITŘNÍ OMÍTKA ŠTUKOVÁ TŘÍVRSTVÁ VÁPENOCEMENTOVÁ HLADKÁ

LEGENDA MATERIÁLŮ

- OBVODOVÉ SMÍŠENÉ ZDIVO TLOUŠŤKY 670–730mm, OMÍTNUTÉ VÁPENOCEMENTOVOU OMÍTKOU
- PŘÍSTUPOVÝ CHODNÍK ZE ZÁMKOVÉ DLAŽBY
- PRANÝ KAČÍREK FRAKCE 16/32

POZNÁMKA:

- STÁVAJÍCÍ OCELOVÁ, UZAMYKATELNÁ, DVOUKŘÍDLÁ BRANKA BUDE REPASOVÁNA BRANKA BUDE DEMONTOVÁNA, BUDE ODSTRANĚN STARÝ NÁTĚR A NÁSLEDNĚ BUDE PROVEDEN NÁTĚR ZÁKLADNÍ A 2x SYNTETICKÝ VRCHNÍ NÁTĚR RAL 9005 POLOLESK
- JEDNODUCHÉ OKNO S ČLENĚNÝM DŘEVĚNÝM RÁMEM S PEVNÝM ZASKLENÍM DŘEVĚNÝ RÁM BUDE ZBAVEN STARÝCH NÁTĚRŮ Z OBOU STRAN, OŠETŘEN NÁTĚREM PROTI PLÍSNÍM A A DŘEVOKAZNÉMU HMYZU, NÁSLEDNĚ PROVEDENA PENETRACE DŘEVA A 2x NÁTĚR LAZUROU V BARVĚ OŘECH
- RŠ1 RŠ2 REVIZNÍ ŠACHTA DN 315 DRENÁŽNÍHO SYSTÉMU KRYTA PLASTOVÝM POKLOPEM RVPP 315/1,5t

S

±0,000 = PODLAHA KAPLE 1NP
SOUŘADNÝ SYSTÉM: JTSK
VÝŠKOVÝ SYSTÉM: BpV
KÓTOVÁNO V KOORDINAČNÍCH ROZMĚRECH BEZ POVRCHOVÝCH ÚPRAV. DOKUMENTACE PRO STAVEBNÍ POVOLENÍ

AUTORIZAČNÍ RAZÍTKO:

AUTORIZOVAL:	ING. MARTIN SLOUKA, ROZSTÁNÍ 14, 798 63 (ČKAIT 1202016)
VYPRACOVAL:	ING. PETR KRAUS, ROZSTÁNÍ 208, 798 63
ZODP. PROJEKTANT:	ING. PETR KRAUS, ROZSTÁNÍ 208, 798 63
KONTROLOVAL:	ING. MARTIN SLOUKA, ROZSTÁNÍ 14, 798 63 (ČKAIT 1202016)

ING. MARTIN SLOUKA

NÁZEV PROJEKTU:
OBNOVA KAPLE REPECHY
P.Č. st. 74 KÚ. REPECHY

PROFESE:	ARCHITEKTONICKÉ STAVEBNÍ
DATUM:	DRUHÁ 2019
FORMÁT:	3xA1
STUPEŇ:	DSP
ZAK. ČÍSLO:	007
PARÉ:	

INVESTOR:	OBEC BOUSÍN, BOUSÍN 41, 798 61 BOUSÍN
MAJITEL:	OBEC BOUSÍN, BOUSÍN 41, 798 61 BOUSÍN
NÁZEV VÝKRESU:	PŮDORYS KAPLE – NOVÝ STAV
MĚŘÍTKO:	1:50
ČÍSLO VÝKRESU:	D.04

OBEC BOUSÍN

Monika Tmé
Digitally signed by Monika Tmé
Date: 2020.06.01 13:03:01 +02'00'